Serrature a levetta serie 400-500

Modello 501HS
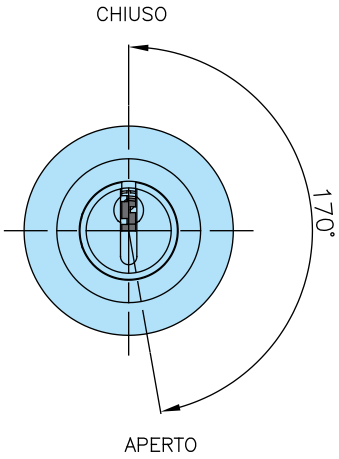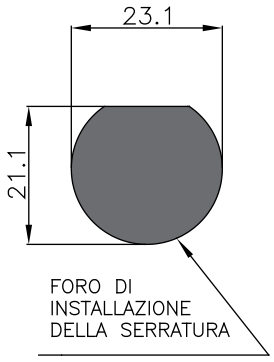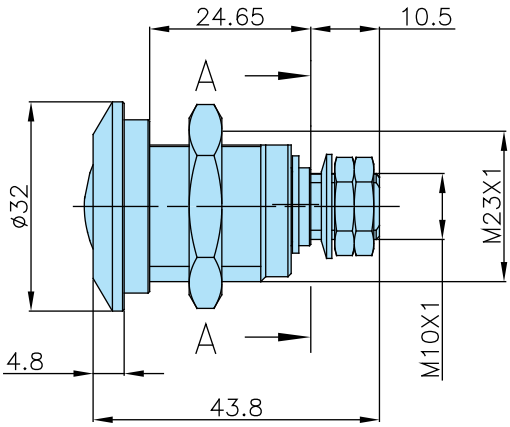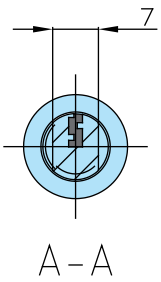
Caratteristiche:
- serratura meccanicamente Ri-Programmabile
- realizzata in ottone
- finitura esterna nichel
- rotazione come da disegno tecnico
- resistente ad apertura con metodo "bumping"
- resistente ad apertura con grimaldelli - "picking"